Датчик относительной влажности УМА-ВЛАЖ

Паспорт изделия

Внимание!

При получении прибора удостоверьтесь в отсутствии повреждений упаковки. Проверьте наличие печатей на отведённых полях гарантийного талона. Помните, что при отсутствии гарантийного талона вы лишаетесь права на гарантийный ремонт. Проверьте комплектность прибора.

После транспортировки прибора в зимних условиях надо дать ему прогреться до комнатной температуры в течение 3 часов. Перед подключением убедитесь в правильности соединений согласно схеме и в отсутствии повреждений подключаемых кабелей. Все коммутации производятся только при отключенном оборудовании. Напряжение и ток эксплуатации цепей прибора не должны превышать заявленных в технических характеристиках. Соблюдайте также указанные в характеристиках температуру и влажность для хранения и использования прибора.

Комплектность

1.	Датчик относительной влажности УМА-ВЛАЖ	1 шт.
2.	Руководство по эксплуатации с гарантийным талоном	1 шт.
3.	Упаковочная тара	1 шт.

Краткое описание

Датчик предназначен для работы совместно с устройствами мониторинга и управления серии УМА. Датчик обеспечивает контроль поверхности относительно влажности в заданном объёме или помещении. Устройство имеет фланцы для крепления.. Схему подключения и параметры см.ниже.

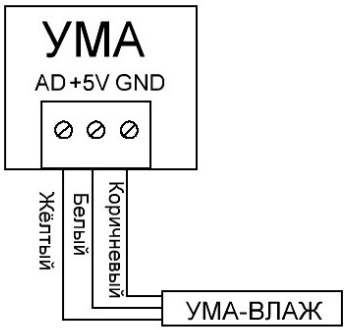

Датчик влажности

Основные технические характеристики

• Диапазон измеряемой влажности, %	5..95
• Погрешность на 1 градус температуры, %	0,5
• Напряжение питания, В	3.3..5.5
• Габаритные размеры, мм	24*25*37
• Диапазон рабочих температур, С°	0..+60

Гарантийные обязательства

Аппарат соответствует утверждённому образцу и удовлетворяет требованиям стандарта. Гарантийный срок на датчик исчисляется в течение 12 месяцев с момента продажи. Без предъявления гарантийного талона, а также при наличии механических повреждений прибора претензии к качеству работы аппарата не принимаются и гарантийный ремонт не производится.

Гарантийный талон

Датчик относительной влажности УМА-ВЛАЖ

Адрес для предъявления претензий по качеству:
125476, Россия, Москва, ул. Василия Петушкова, дом 3, стр 1, помещение 5
Телефоны для связи:
+7-495-363-31-71
+7-495-221-64-57
E-mail: amadon@amadon.ru
Веб-сайт: www.amadon.ru

Представитель предприятия-изготовителя

Отметка торгующей организации