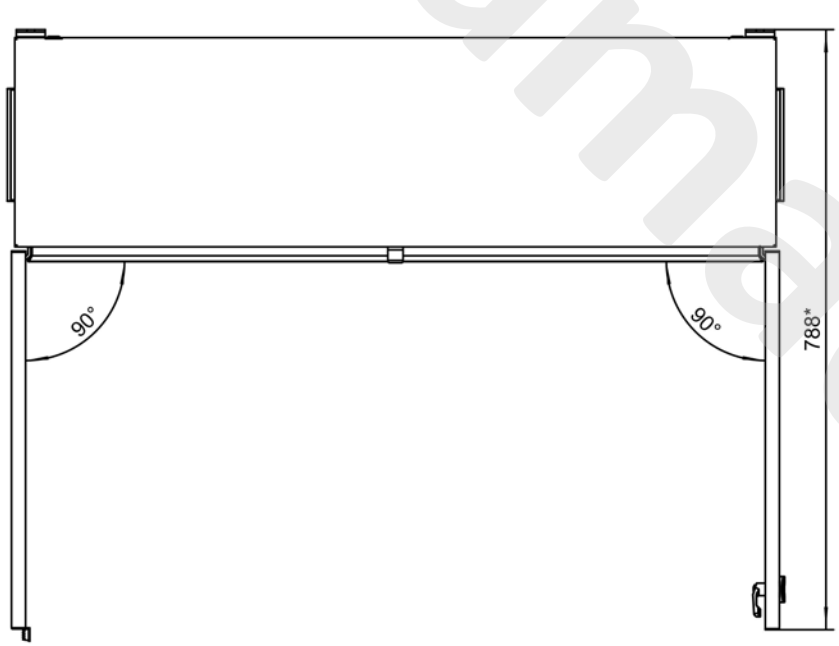

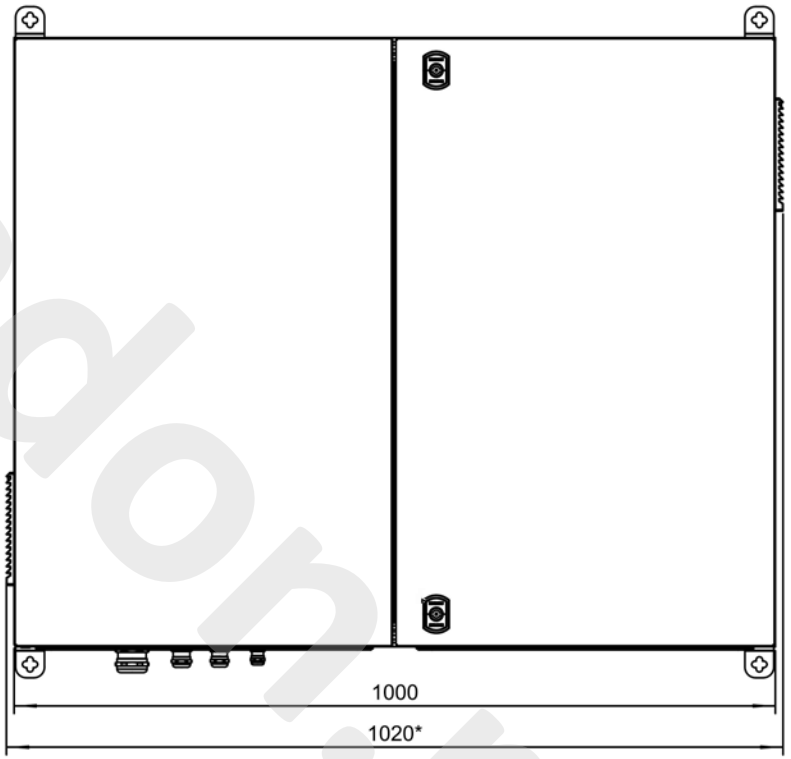

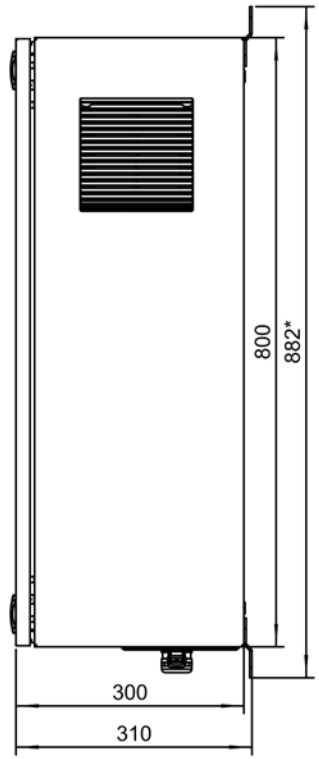

Размеры для справок
Габаритные размеры упаковки
считать равными ШхВхГ (1040х820х320)

Счет АП 0901.1

					ТША112-100.80.30-ST-21526-ГКД Исп.1 ГЧ		
					Термошкаф всепогодный Габаритный чертеж	Лит.	Масса	Масштаб
Изм.	Лист	№ докум.	Подп.	Дата		– У –		1:7
Разраб.		Назарова				Лист:	Листов:	
Пров.		Четвериков						
Т. контр.		Четвериков						
Н. контр.		Лемещук				ООО "АМАДОН"		
Утв.		Гречникова						

Копировал

Формат А3

amadon.ru

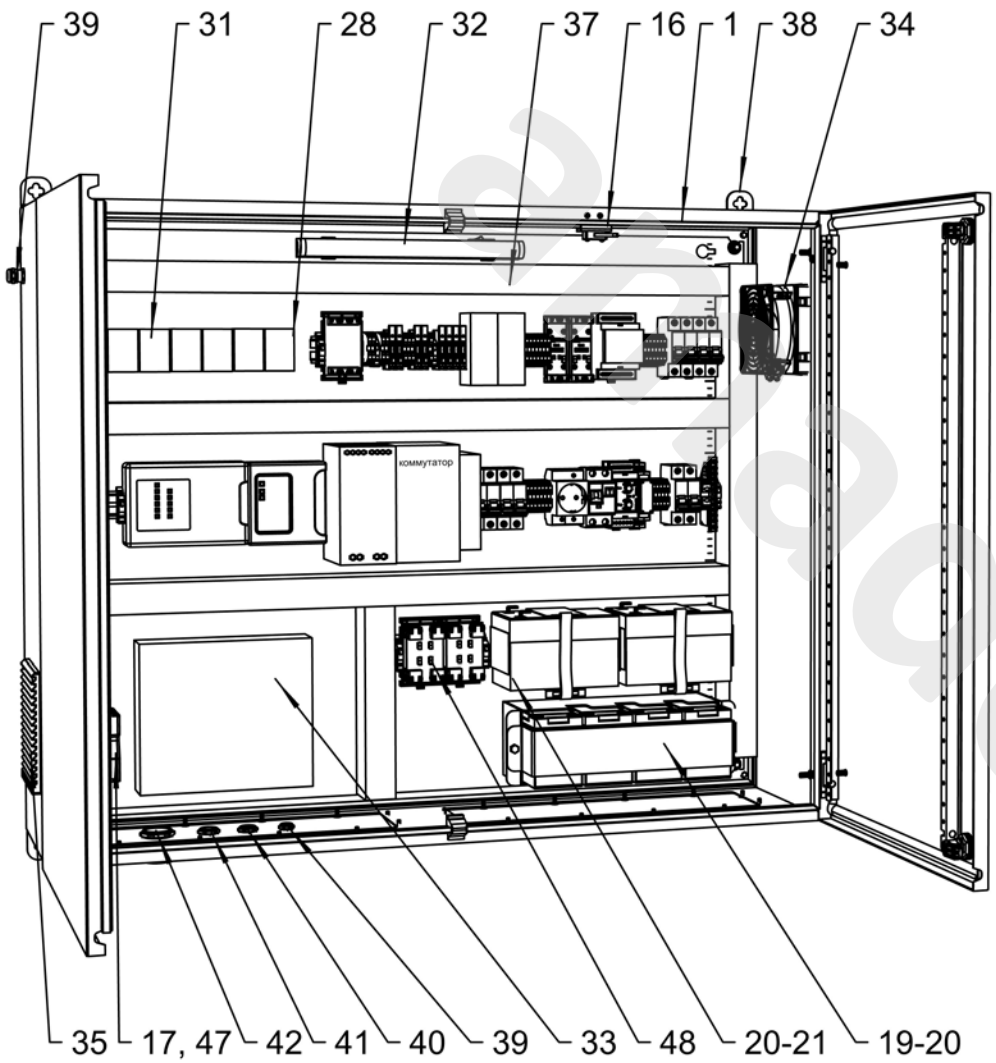

Расположение оборудования на DIN-рейке
М 1:3

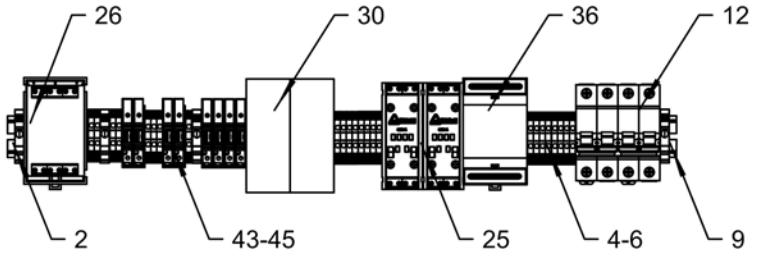

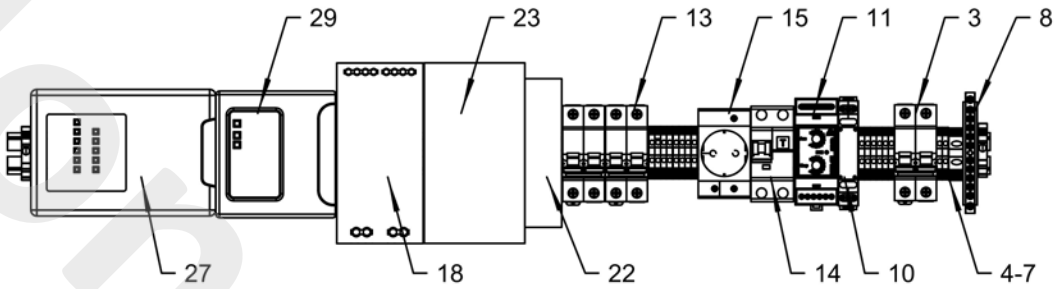

Счет АП 0901.1

						ТША112-100.80.30-ST-21526-ГКД Исп.1 СО	
Изм.	Лист	№ докум.	Подп.	Дата	Термошкаф всепогодный	Лит.	Масса / Масштаб
Разраб.		Назарова				– У –	1:5
Пров.		Четвериков			Схема расположения оборудования	Лист:	Листов:
Т. контр.		Четвериков					
Н. контр.		Лемещук				ООО "АМАДОН"	
Утв.		Гречникова					

Копировал

Формат А3

Перв. примен.
Справ. №
Подп. и дата
Инв. № дубл.
Взам. инв. №
Подп. и дата
Инв. № подл.

amadon.ru

Формат	Зона	Поз.	Обозначение	Наименование	Кол.	Примечание
				Документация		
А3			ТША112-100.80.30-ST-21526-ГКД Исп.1 ГЧ	Габаритный чертеж	1	
А3			ТША112-100.80.30-ST-21526-ГКД Исп.1 СО	Схема расположения оборудования	1	
А3			ТША112-100.80.30-ST-21526-ГКД Исп.1 ЭС	Схема электрическая принципиальная	1	
А3			ТША112-100.80.30-ST-21526-ГКД Исп.1 ПЭ	Перечень элементов электросхемы	1	
				Прочие изделия		
		1		Шкаф всепогодный (ШхВхГ)	1	1000х800х300мм
		2		Монтажный рельс (DIN-рейка) 35х7,5х2000	1,8	м.
		3		Автоматический выключатель 2Р С16А	1	QF1
		4		Клеммник на DIN-рейку 2,5 мм.кв. серый	23	X1-X5,X8-X10
		5		Клеммник на DIN-рейку 2,5 мм.кв. синий	17	X1-X5,X8-X10
		6		Концевой сегмент на клеммники AVK(2,5-10)	15	
		7		Клеммник на DIN-рейку 4 мм.кв. земля	1	X1
		8		Шина заземления на 12 контактов	1	PE
		9		Упор на DIN-рейку MR32, MR35 серый	6	
		10		Устройство защиты линий питания 230В, УЗП230-2	1	А3
		11		Устройство контроля микроклимата, УКМ-1М	1	А1
		12		Автоматический выключатель 2Р С4А	2	QF2-QF3
		13		Автоматический выключатель 2Р С6А	2	QF4-QF5
		14		Автомат. диф. выключатель 2Р С10А 30mA	1	QFD1
		15		Розетка с заземлением	1	XS1
		16		Датчик открытия	1	S1
		17		Нагреватель с вентилятором, 400 Вт	1	А2
		18		ИБП, 480Вт, 52В, ИБПА-52-480	1	А4
		19		Полка для АКБ, КАБ-1207-9-4Б	1	
		20		АКБ 12В 7А*ч	6	GB1-GB6
		21		Полка для АКБ, КАБ-1207-9-1	2	
		22		Блок питания с функцией UPS, 24В, 75 Вт	1	А5
		23*		Промышленный коммутатор QSW-3310-12T-I-POE-DC	1	А6
		24*		SFP модуль QSC-SFP2GE-1310-MM-DDM	2	
		25		Устройство защиты линий питания, ЗЛП-2	2	А17-А18
		26		Устройство защиты линий связи RS-485, ЗЛС-2Д	1	А22
		27		Блок приемно-контрольный Сигнал-10 2RS-485	1	А16
		28		Контроллер периметровых извещателей С2000-Периметр	4	А10-А13
		29		Преобразователь интерфейса, С2000-Ethernet	1	А7
		30		Устройство, ФОРТ-АК	2	А14-А15
		31		Модуль преобразователя МП 24/12В	2	А8, А9

* Оборудование заказчика (предоставит заказчик)

Изм.	Лист	№ докум.	Подп.	Дата	ТША112-100.80.30-ST-21526-ГКД Исп.1		
Разраб.		Назарова			Термошкаф всепогодный Перечень оборудования	Лист	Листов
Пров.		Четвериков				- К - 1	2
Н. контр.		Лемещук				ООО "АМАДОН"	
Утв.		Гречникова					

amadon.ru

Формат	Зона	Поз.	Обозначение	Наименование	Кол.	Примечание
		32		Светильник	1	HL1
		33		Кросс оптический, в составе: Планка сменная 4SC (RAL 7035) 1 Адаптер оптический LC/PC-SM duplex 4 КДЗС 60мм (Комплект для защиты сварки, 60мм) 8 Стяжки маленькие 5 Шнур монтажный pt LC/UPC 9/125	1	
		34		Вентиляция, 42 м3/ч	1	M1
		35		Вентиляционная решетка	1	
		36		Многофункцианальное реле с фотодатчиком	1	A19, K1
		37		Кабель-канал 40х40	3,4	м.
		38**		Крепление настенное	1	к-т
		39**		Кабельный ввод PG 9 (d кабеля 4-8 мм)	2	
		40**		Кабельный ввод PG 13,5 (d кабеля 6-12 мм)	1	
		41**		Кабельный ввод PG 16 (d кабеля 10-14 мм)	1	
		42**		Кабельный ввод PG 29 (d кабеля 18-25 мм)	1	
		43		Клеммник с держателем предохранителя 6 мм.кв. серый	4	X6, X7
		44		Концевой сегмент на клеммники ASK 2*, (серый)	2	X6, X7
		45		Предохранитель 5х20, 2А	4	X6, X7
		46**		Патч-корд U/UTP, кат. 5е, 2xRJ45/8p8c, PVC, 2м	8	
		47		Уголок-крепление	1	
		48		Устройство защиты линий Ethernet, ЗЛС-4Е	2	A20-A21

** входит в комплект поставки (устанавливается заказчиком)

Изм.	Лист	№ докум.	Подп.	Дата	ТША112-100.80.30-ST-21526-ГКД Исп.1	Лист 2

antenadom.ru